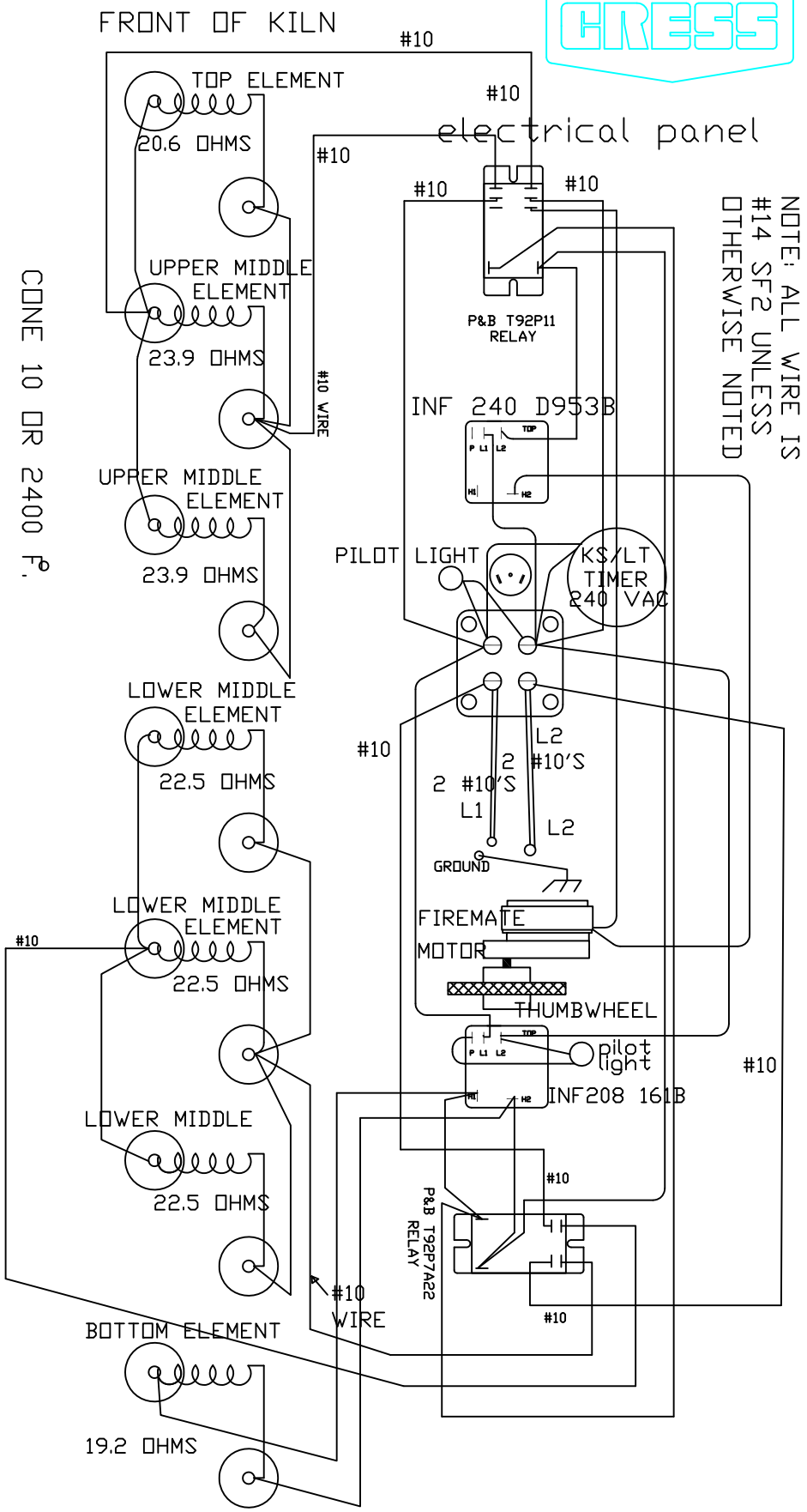FTX2831P 208 VOLTS 66 AMPS